TeamWork® 这款简单、直观的视音频协作式系统出自领先的视音频接口、切换和控制产品制造商 - Extron 电子公司。TeamWork 协作式系统萃取自 Extron 博大精深的产品线，以可靠、易用和低成本闻名于世。TeamWork 是完全可定制的协作式系统，能够根据您的确切需求进行定制。

只需 3 个简单步骤即能创建定制的 TeamWork 系统

在线 **TeamWork 系统配置器**可快速地引导您创建定制的 TeamWork 系统。从广泛的 Extron 产品中选择最适合您协作环境的切换器、接线盒和 “Show Me” 电缆或 Retractor 以及 IP Link® 控制处理器。

第 1 步
选择一台切换器

Extron 提供了大量适用于 TeamWork 系统的数字、数字/模拟和图像解析度转换切换器。切换器具有 2 到 8 路不同的信号输入，可支持所有常见的协作需求。

第 2 步
选择一个接线盒和
“Show Me” 电缆或 Retractor

可以使用 Cable Cubby 接线盒和桌面安装套件将 TeamWork 集成到任何家具系统中。Cable Cubby 可家具安装式接线盒提供了多种尺寸和表面处理，能将 “Show Me” 电缆、AC 电源和其它系统连接放置在触手可及的地方。而且 TeamWork “Show Me” 电缆和 Retractor 可混合搭配使用，以提供方便的系统连接。

第 3 步
选择一台 Extron IP Link 控制处理器

Extron IP Link 控制处理器支持所有常见的控制方式，包括串行、红外、继电器和以太网控制，以适应您的协作式房间需求。还提供了 AC 电源控制器。Extron 设备驱动程序也能够与 IP Link 可配置的控制处理器配合使用，并可在 www.extron.com/drivers 免费进行下载。

预配置 TeamWork 套件包

提供的三款预配置 TeamWork 系统套件包能够以最简单的设置提供最快的安装，从而满足常见的协作需求。

TeamWork 400、**TeamWork 600** 和 **TeamWork 601** 是适用于 4 到 6 个用户的预配置协作式系统。TeamWork 400 支持 4 个数字信号源并包括 4 根 HDMI “Show Me” 电缆。TeamWork 600 支持 6 个数字信号源并包括 6 根 HDMI “Show Me” 电缆。TeamWork 601 支持 4 个数字和 2 个模拟信号源，并包括 4 根 HDMI 和 2 根 VGA “Show Me” 电缆。所有的预配置套件包还包括一台 TeamWork 切换器、系统控制器、Cable Cubby 接线盒和所有必需的系统电缆。

TeamWork VGA 套件支持将传统的模拟计算机信号源添加到 TeamWork 400 和 TeamWork 600 系统套件包。其中包括一根 VGA “Show Me” 电缆、一台工厂优化的模拟至数字转换器和一根 HDMI 电缆。

还有许多 Extron 产品可适用于 TeamWork 应用。欲了解更多信息或讨论特定的协作式系统需求，请联系您的 Extron 销售支持代表。

主要优势

完整的套件包 - 预配置套件包可实现快速、简单的布署安装。这些完整的套装包包括所有必需的系统组件和电缆，它们采用了开箱即用的设计，仅需简单的基本设置即可使用。

易于使用 - TeamWork 系统的操作简单且直观。只需将“Show Me”电缆连接至您的笔记本电脑或平板电脑，然后按下“Share”键即可显示您台式机上的内容。一旦检测到活动信号，显示设备将会开启。当结束时，断开连接，离开即可。

符合 Section 508 标准 - Extron 电子公司致力于提供高质量的产品和服务，对于所有的潜在用户，包括残疾人都非常实用。欲了解更多的信息或申请 VPAT（非官方产品可访问性模板），请访问 www.extron.cn/accessibility。

安全 - TeamWork 协作式会议系统具有高度的安全性。有线信号路径可保护敏感内容免遭无线扫描设备或其它电子手段的远程监控。仅供授权成员查看 TeamWork 系统共享的内容。

性价比高 - TeamWork 系统设计在低成本、高要求的环境中使用。系统组件均具有较长的使用寿命而且节能。举个例子来说，TeamWork 的电源符合节能的 V 级标准，其 MTBF - 平均无故障时间超过 1,000,000 小时。

混合的数字/模拟协作式系统

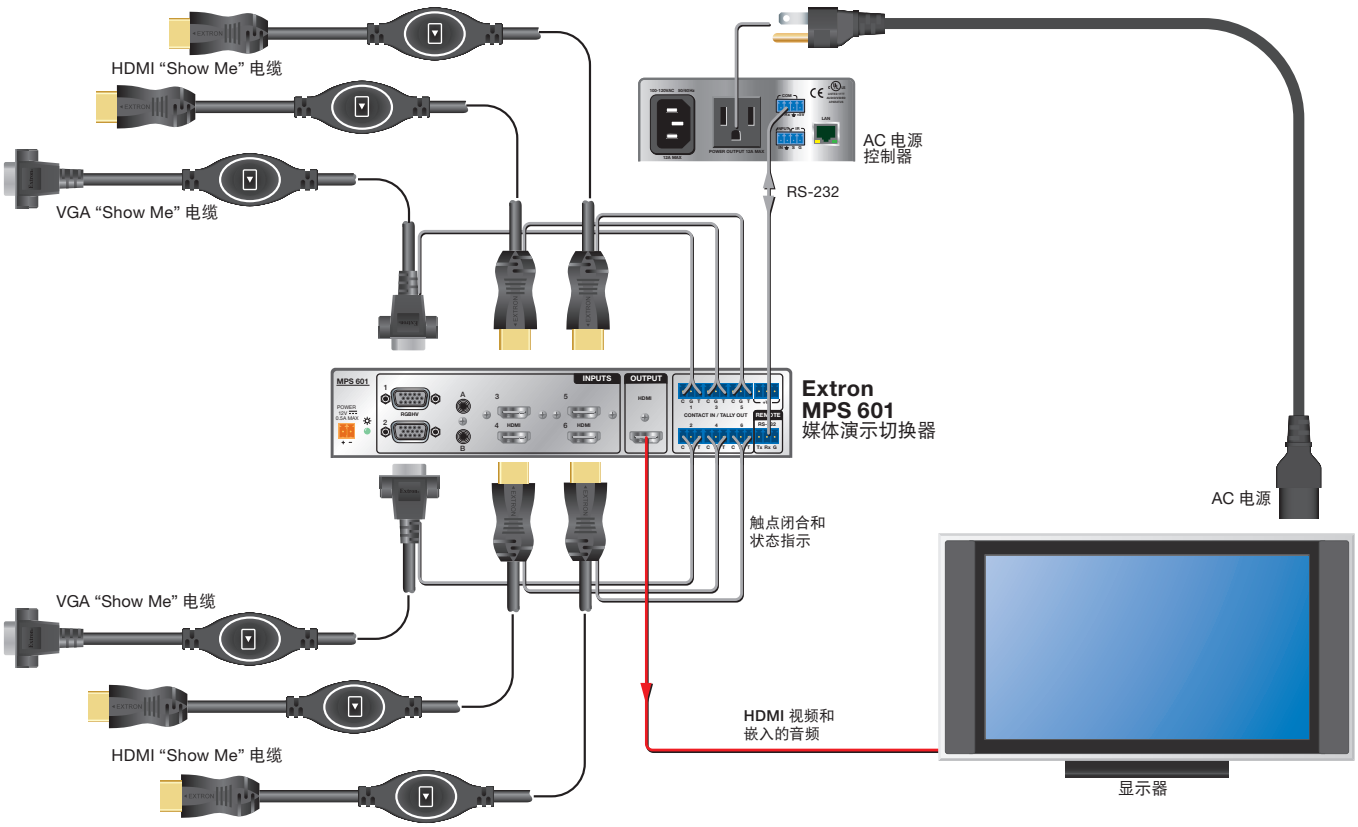

全球销售分支机构

阿纳海姆 • 罗利 • 硅谷 • 达拉斯 • 纽约 • 华盛顿特区 • 多伦多 • 墨西哥城
巴黎 • 伦敦 • 法兰克福 • 斯德哥尔摩 • 阿默斯福特 • 莫斯科 • 迪拜 • 约翰内斯堡 • 特拉维夫
悉尼 • 墨尔本 • 新德里 • 班加罗尔 • 新加坡 • 首尔 • 上海 • 北京 • 香港 • 东京

www.extron.cn

© 2015 Extron Electronics. 保留所有权利。提及的所有商标均由其各自所有者拥有。技术参数如有变化，恕不另行通知。

12-2015
68-2453-07
REV.C
A4 Chinese - NP